柱受
寸胴型・カップ型（ボルトタイプ）

寸胴型（ボルトタイプ）

カップ型（ボルトタイプ）

100角寸胴型
（ボルトタイプ）

90角カップ型
（ボルトタイプ）

100角カップ型
（ボルトタイプ）

100角カップ型
（ボルトタイプ）

■寸法図

寸胴型
（ボルトタイプ）

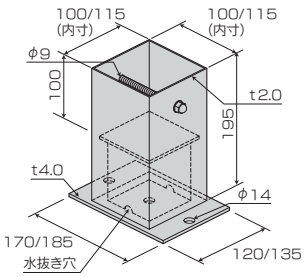

90角カップ型
（ボルトタイプ）

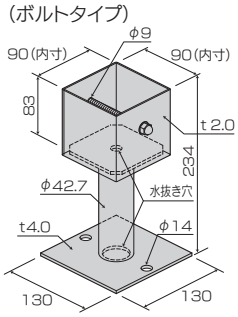

100角カップ型
（ボルトタイプ）

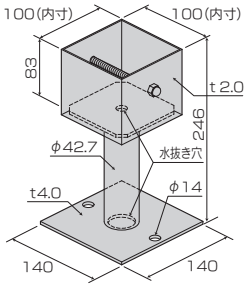

■取付図 寸胴型（ボルトタイプ）

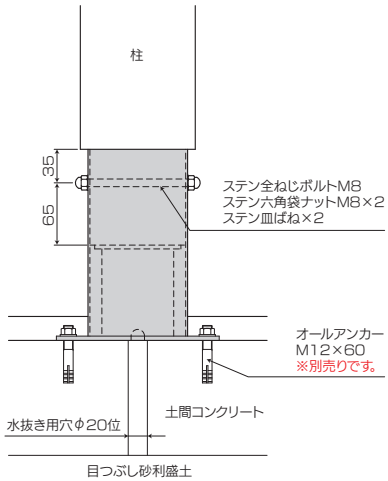

※ステンレス・寸胴型では、水はけをよくする為に、土間コンクリートに水抜き用穴（φ20位）をあけてから柱受を施工してください。

	短期基準圧縮耐力（kN）	短期基準引張耐力（kN）
ステン90カップ型（ボルトタイプ）	59.3	13.4
ステン100カップ型（ボルトタイプ）	59.8	11.3
ステン100寸胴型（ボルトタイプ）	115.7	12.7
ステン115寸胴型（ボルトタイプ）	101.7	12.5

※当社試験データ

※特注品もご注文に応じます。

用途・特徴

1.玄関の独立柱等の柱脚に使用する金物です。
2.カップ型・寸胴型と2種類あります。

使用方法

1.柱受を所定の位置にオールアンカー等で取り付け、コンクリートを打設してください。
2.柱の脚部を柱受の寸法に合わせてカットしてください。
3.柱を柱受にセットし、ステン全ねじボルトM8・ステン皿ばね・ステン六角袋ナットM8で固定してください。
（取付図参照）

商品名	柱受90角カップ型（ボルトタイプ）
材質	SUS304
付属部品	ステン全ねじボルトM8×115…1本、ステン袋ナットM8…2個、ステン皿ばね…2枚
入数	1個／ケース（全ねじボルト：1本、袋ナット：2個、皿ばね：2枚／袋）

商品名	柱受100角カップ型（ボルトタイプ）
仕様	ステンレス／ステン黒塗り
材質	SUS304
付属部品	ステン全ねじボルトM8×125…1本、ステン袋ナットM8…2個、ステン皿ばね…2枚
入数	1個／ケース（全ねじボルト：1本、袋ナット：2個、皿ばね：2枚／袋）

商品名	柱受100角寸胴型（ボルトタイプ）／115角寸胴型（ボルトタイプ）
材質	SUS304（100角パイプ38.5角パイプ受板90×90）、SUS430（底板120×170）
付属部品	100角／ステン全ねじボルトM8×125…1本、ステン袋ナットM8…2個、ステン皿ばね…2枚 115角／ステン全ねじボルトM8×140…1本、ステン袋ナットM8…2個、ステン皿ばね…2枚
入数	1個／ケース（全ねじボルト：1本、袋ナット：2個、皿ばね：2枚／袋）